■ 仕様

品　番	NK-100PS-L
電　源	3相200V 50/60Hz
運転パターン	手動/自動
運転開始温度設定範囲	-10℃~30℃
運転停止温度設定範囲	2℃~6℃
漏電ブレーカー容量	定格電流30A(感度電流30mA)
回路数	1
最大電動機出力	5kW/回路
温度センサーコード長	10m
BOX材質	SUS304
使用周囲温度	-10℃~10℃
質　量	8.5kg

※1回路、2回路のBOXは共通です。
※NK-100PS-Lにはサーキットブレーカーはありません。

■ 付属品

品　名	数量
キーハンドル	1
取り付け金具セット	1セット
ヒューズ(5A)	1
マイナスドライバー(運転停止温度設定用)	1

※取り付け金具セットはφ127鋼管柱に対応しています。

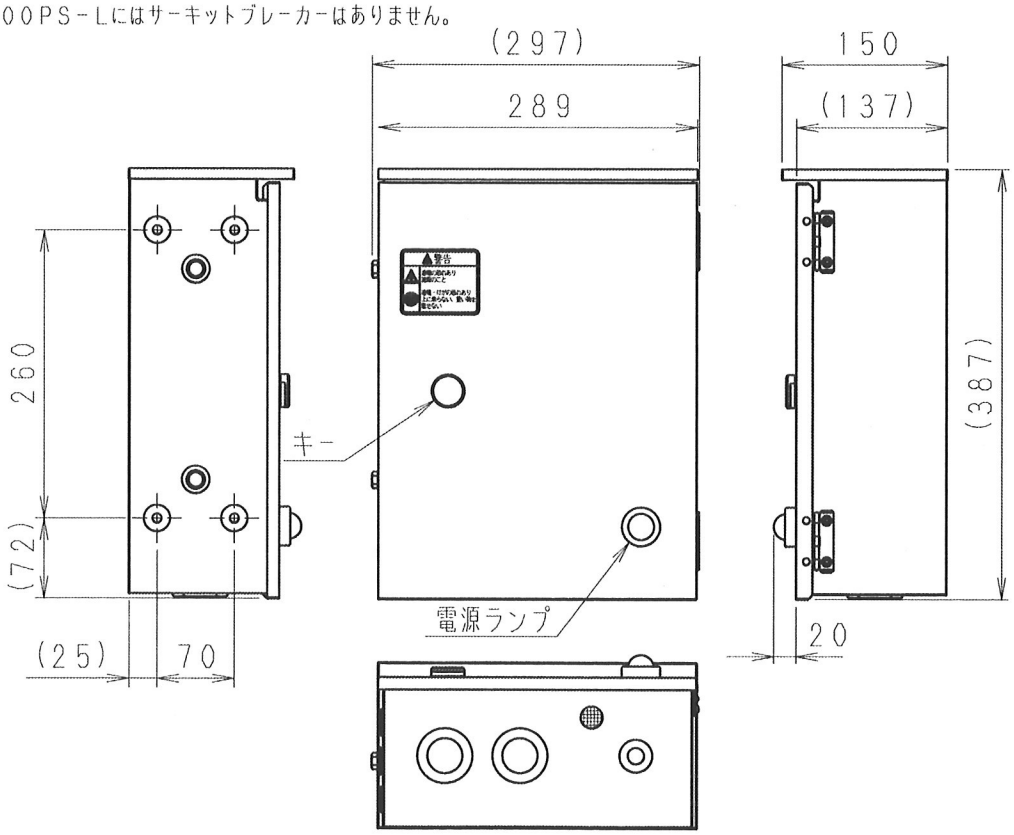

■ 回路

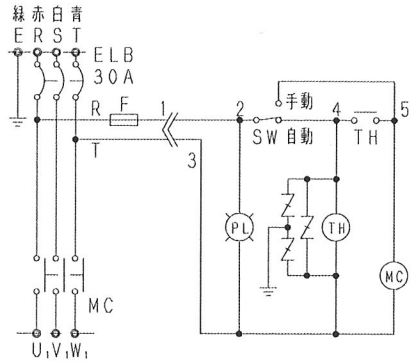

記　号	品　名
ELB	漏電ブレーカー(逆接続可能型)
MC	マグネット
T	遅延タイマー
TH	サーモスタット
SW	切換スイッチ
F	ヒューズ5A
Z	サージアブソーバー

名　称			品　番	
防霜ファン制御盤(1回路)			NK-100PS-L	
作成年月日	'08.10.1	尺　度	図　面	改訂NO.
改訂年月日	'11.4.1	Free	整理番号	
パナソニック エコシステムズ株式会社				

サイズA4

■ 仕様

品　番	NK-200PS-L
電　源	3相200V 50/60Hz
運転パターン	手動/自動
運転開始温度設定範囲	-10℃~30℃
運転停止温度設定範囲	2℃~6℃
漏電ブレーカー容量	定格電流75A(感度電流100/200/500mA)
回路数	2
最大電動機出力	5kW/回路
温度センサーコード長	10m
BOX材質	SUS304
使用周囲温度	-10℃~10℃
質　量	14.5kg

※2回路、3回路のBOXは共通です。

■ 付属品

品　名	数量
キーハンドル	1
取り付け金具セット	1セット
ヒューズ(5A)	1
マイナスドライバー(運転停止温度設定用)	1

※取り付け金具セットはφ127鋼管柱に対応しています。

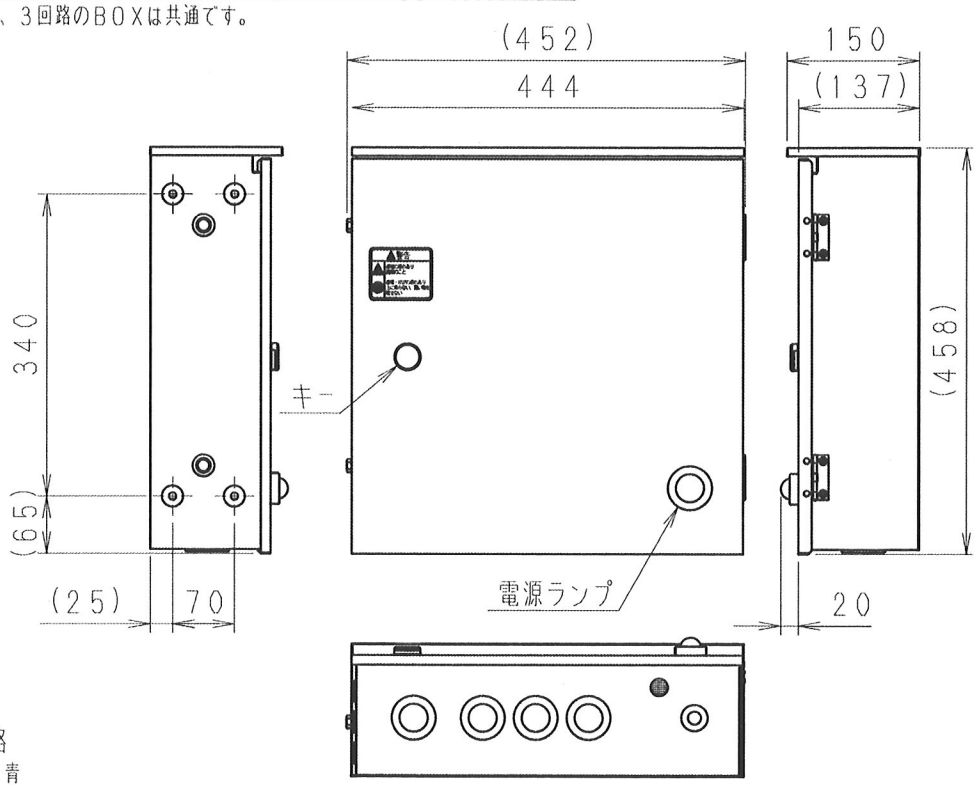

■ 回路

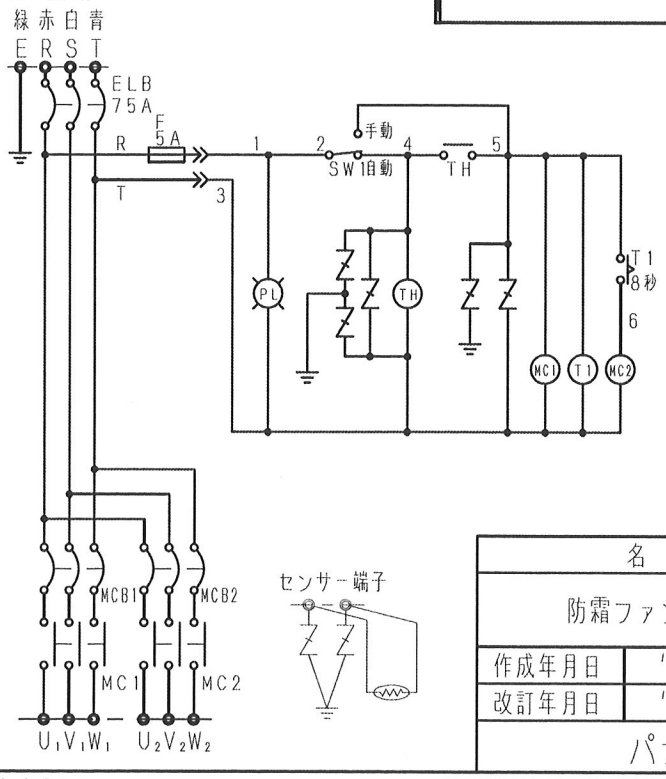

記　号	品　名
ELB	漏電ブレーカー(逆接続可能型)
MC1~2	マグネット
T	遅延タイマー
MCB1~2	サーキットブレーカー
TH	サーモスタット
SW	切換スイッチ
F	ヒューズ5A
Z	サージアブソーバー

名　称				品　番	
防霜ファン制御盤(2回路)				NK-200PS-L	
作成年月日	'08.10.1	尺　度	図　面		改訂NO.
改訂年月日	'11.4.1	Free	整理番号		
パナソニック エコシステムズ株式会社					

サイズA4

■ 仕様

品　番	NK-300PS-L
電　源	3相200V 50/60Hz
運転パターン	手動/自動
運転開始温度設定範囲	-10℃~30℃
運転停止温度設定範囲	2℃~6℃
漏電ブレーカー容量	定格電流125A(感度電流100/200/500mA)
回路数	3
最大電動機出力	5kW/回路
温度センサーコード長	10m
BOX材質	SUS304
使用周囲温度	-10℃~10℃
質　量	16kg

※2回路、3回路のBOXは共通です。

■ 付属品

品　名	数量
キーハンドル	1
取り付け金具セット	1セット
ヒューズ(5A)	1
マイナスドライバー(運転停止温度設定用)	1

※取り付け金具セットはφ127鋼管柱に対応しています。

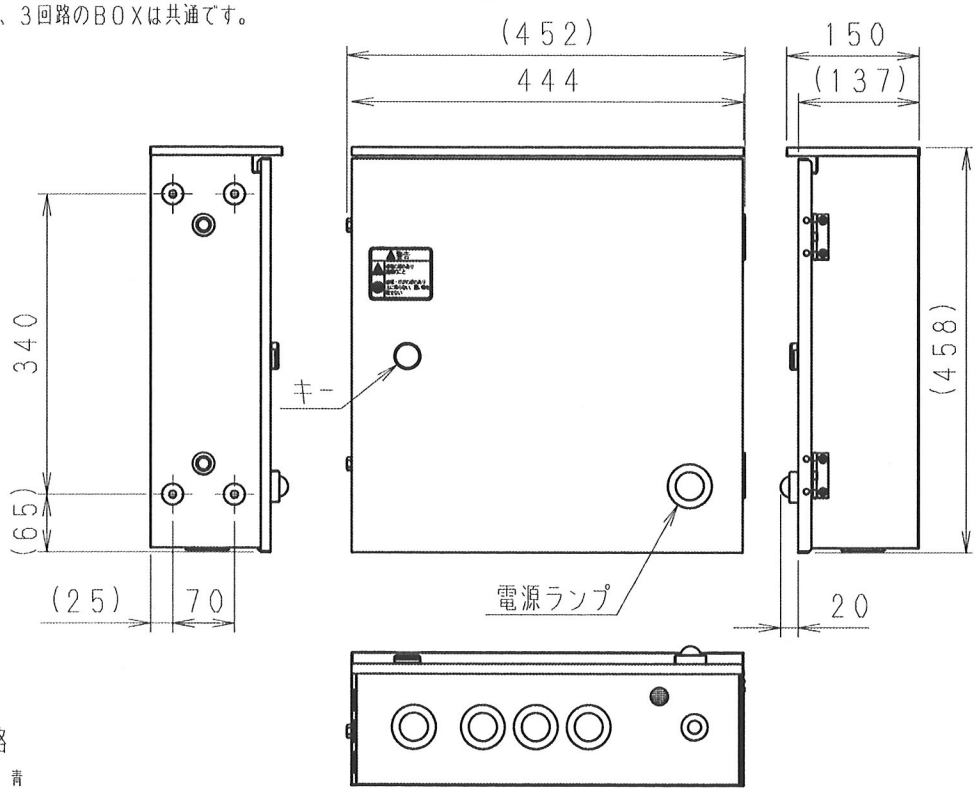

■ 回路

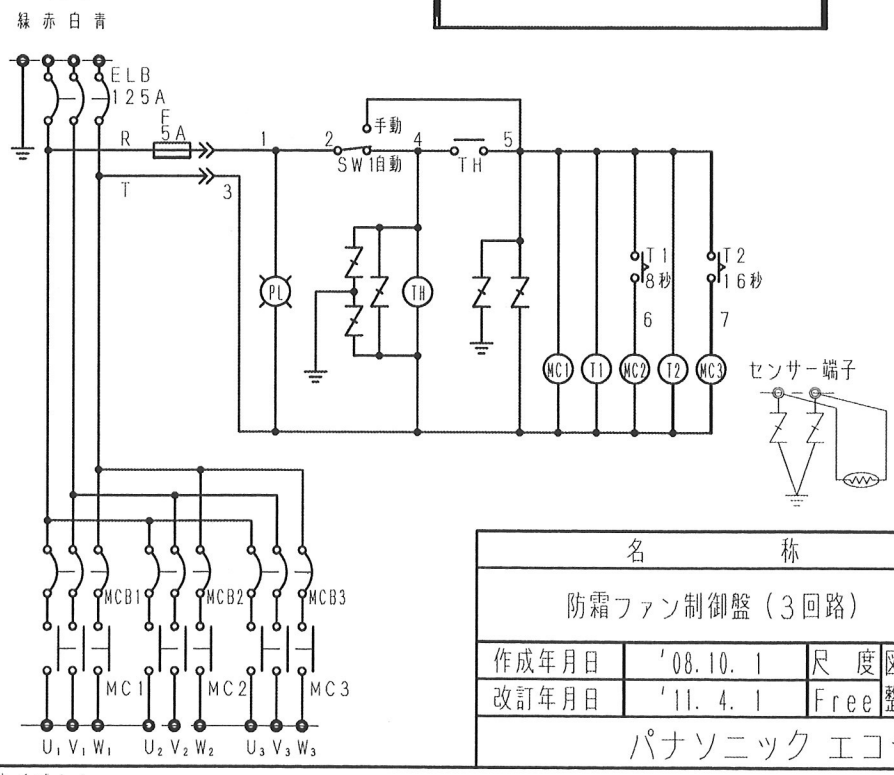

記　号	品　名
ELB	漏電ブレーカー(逆接続可能型)
MC1~3	マグネット
T1~2	遅延タイマー
MCB1~3	サーキットブレーカー
TH	サーモスタット
SW	切換スイッチ
F	ヒューズ5A
Z	サージアブソーバー

名　称			品　番	
防霜ファン制御盤(3回路)			NK-300PS-L	
作成年月日	'08.10. 1	尺　度	図　面	改訂NO.
改訂年月日	'11. 4. 1	Free	整理番号	
パナソニック エコシステムズ株式会社				

サイズA4

■ 仕様

品　番	NK-400PS-L
電　源	3相200V 50/60Hz
運転パターン	手動/自動
運転開始温度設定範囲	-10℃~30℃
運転停止温度設定範囲	2℃~6℃
漏電ブレーカー容量	定格電流125A(感度電流100/200/500mA)
回路数	4
最大電動機出力	5kW/回路
温度センサーコード長	10m
BOX材質	SUS304
使用周囲温度	-10℃~10℃
質　量	25kg

※4回路、5回路、6回路のBOXは共通です。

■ 付属品

品　名	数量
キーハンドル	1
取り付け金具セット	1セット
ヒューズ(5A)	1
マイナスドライバー(運転停止温度設定用)	1

※取り付け金具セットはφ127鋼管柱に対応しています。

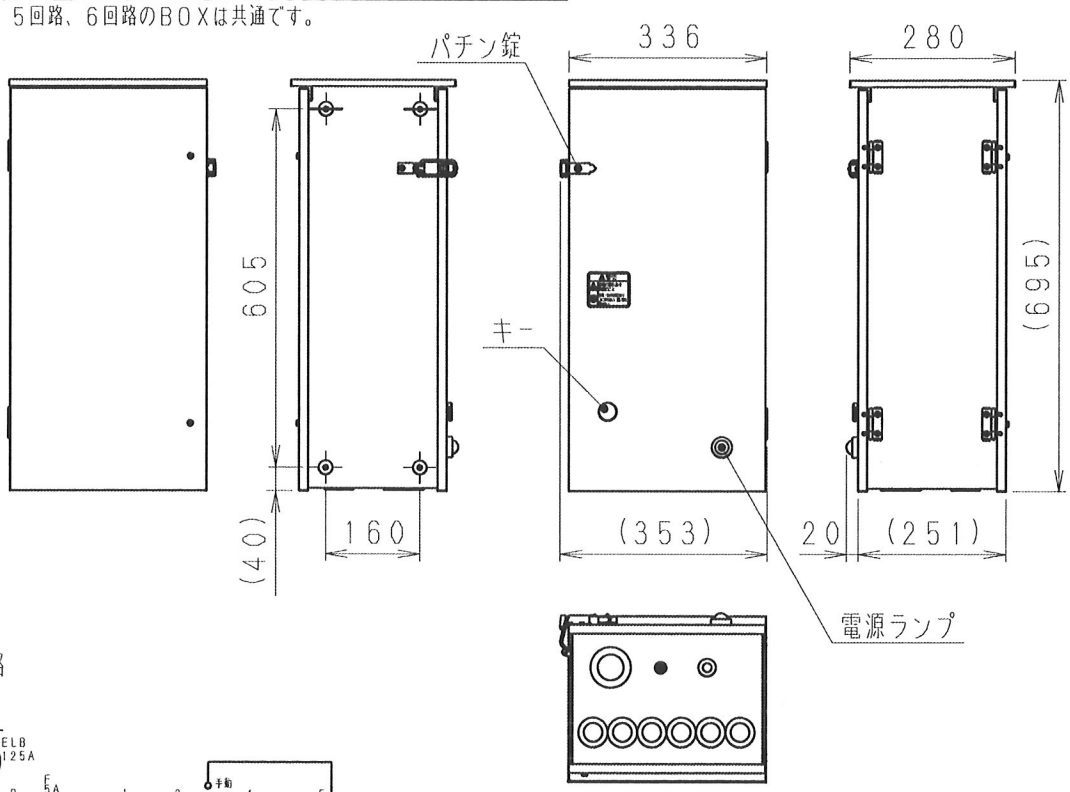

■ 回路

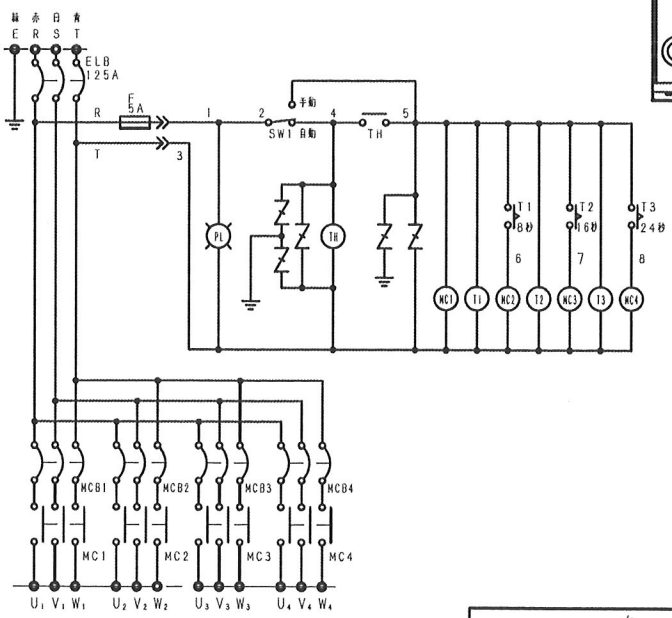

記　号	品　名
ELB	漏電ブレーカー(逆接続可能型)
MC1~4	マグネット
T1~3	遅延タイマー
MCB1~4	サーキットブレーカー
TH	サーモスタット
SW	切換スイッチ
F	ヒューズ5A
Z	サージアブソーバー

センサー端子

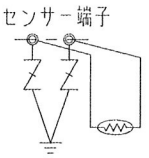

名　称				品　番	
防霜ファン制御盤(4回路)				NK-400PS-L	
作成年月日	'08.10.1	尺　度	図　面		改訂NO.
改訂年月日	'11.4.1	Free	整理番号		
パナソニック エコシステムズ株式会社					

サイズA4

■ 仕様

品　番	NK-500PS-L
電　源	3相200V 50/60Hz
運転パターン	手動/自動
運転開始温度設定範囲	-10℃~30℃
運転停止温度設定範囲	2℃~6℃
漏電ブレーカー容量	定格電流200A(感度電流100/200/500mA)
回路数	5
最大電動機出力	5kW/回路
温度センサーコード長	10m
BOX材質	SUS304
使用周囲温度	-10℃~10℃
質　量	27.5kg

※4回路、5回路、6回路のBOXは共通です。

■ 付属品

品　名	数量
キーハンドル	1
取り付け金具セット	1セット
ヒューズ(5A)	1
マイナスドライバー(運転停止温度設定用)	1

※取り付け金具セットはφ127鋼管柱に対応しています。

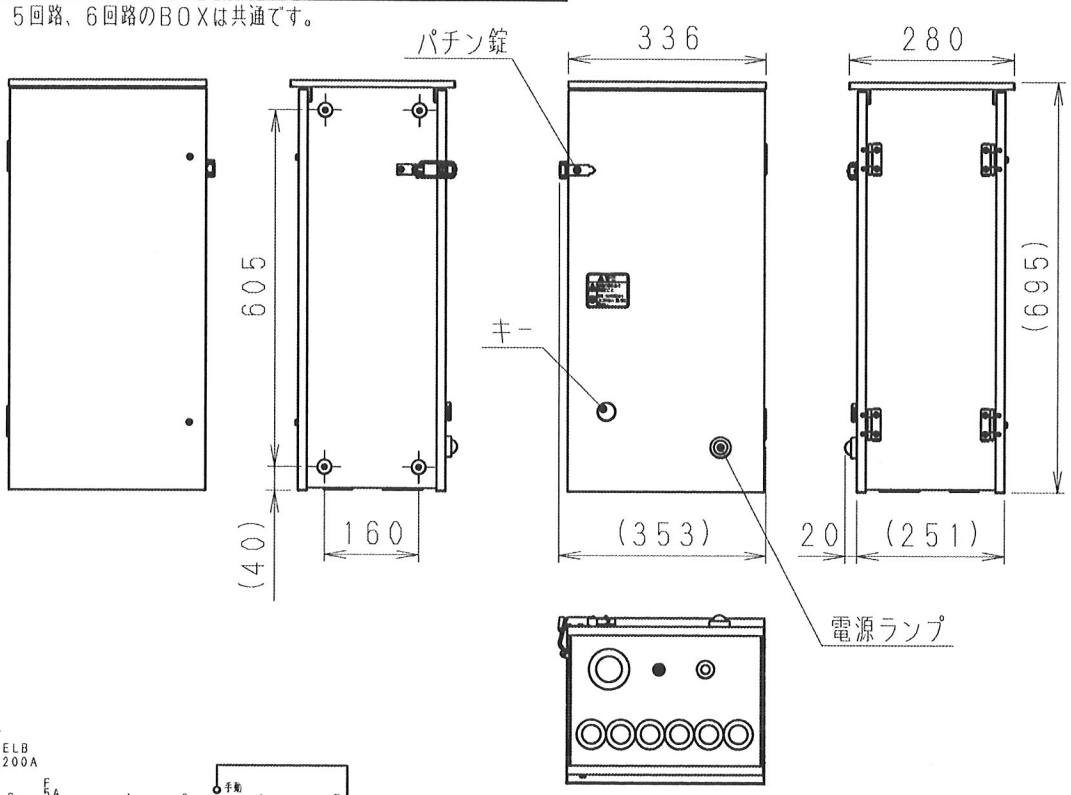

■ 回路

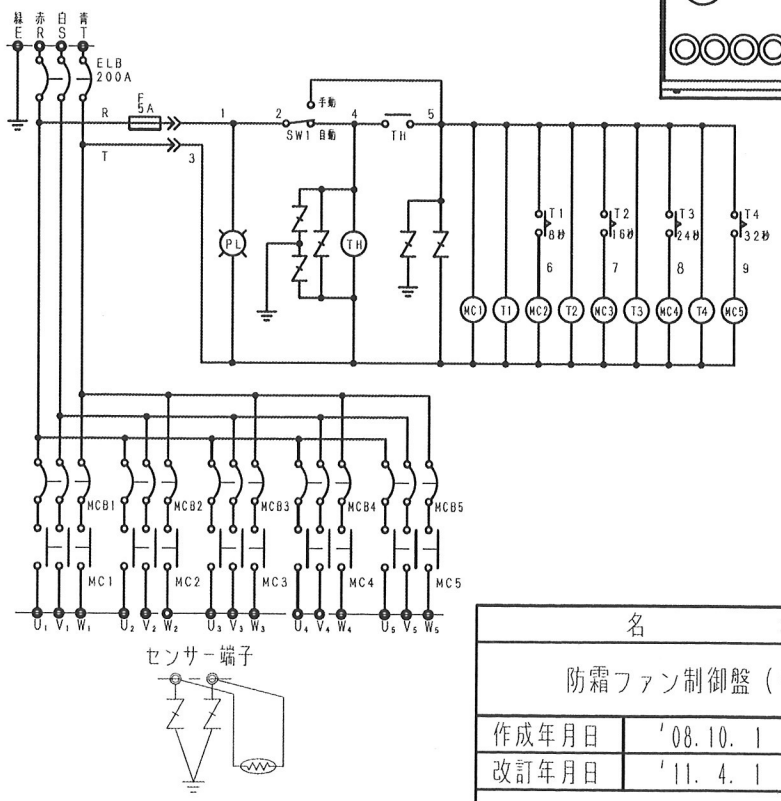

記　号	品　名
ELB	漏電ブレーカー(逆接続可能型)
MC1~5	マグネット
T1~4	遅延タイマー
MCB1~5	サーキットブレーカー
TH	サーモスタット
SW	切換スイッチ
F	ヒューズ5A
Z	サージアブソーバー

名　称				品　番	
防霜ファン制御盤(5回路)				NK-500PS-L	
作成年月日	'08.10.1	尺　度	図　面		改訂NO.
改訂年月日	'11.4.1	Free	整理番号		
パナソニック エコシステムズ株式会社					

サイズA4

■ 仕様

品　番	NK-600PS-L
電　源	3相200V 50/60Hz
運転パターン	手動/自動
運転開始温度設定範囲	-10℃~30℃
運転停止温度設定範囲	2℃~6℃
漏電ブレーカー容量	定格電流200A(感度電流100/200/500mA)
回路数	6
最大電動機出力	5kW/回路
温度センサーコード長	10m
BOX材質	SUS304
使用周囲温度	-10℃~10℃
質　量	29kg

※4回路、5回路、6回路のBOXは共通です。

■ 付属品

品　名	数量
キーハンドル	1
取り付け金具セット	1セット
ヒューズ(5A)	1
マイナスドライバー(運転停止温度設定用)	1

※取り付け金具セットはφ127鋼管柱に対応しています。

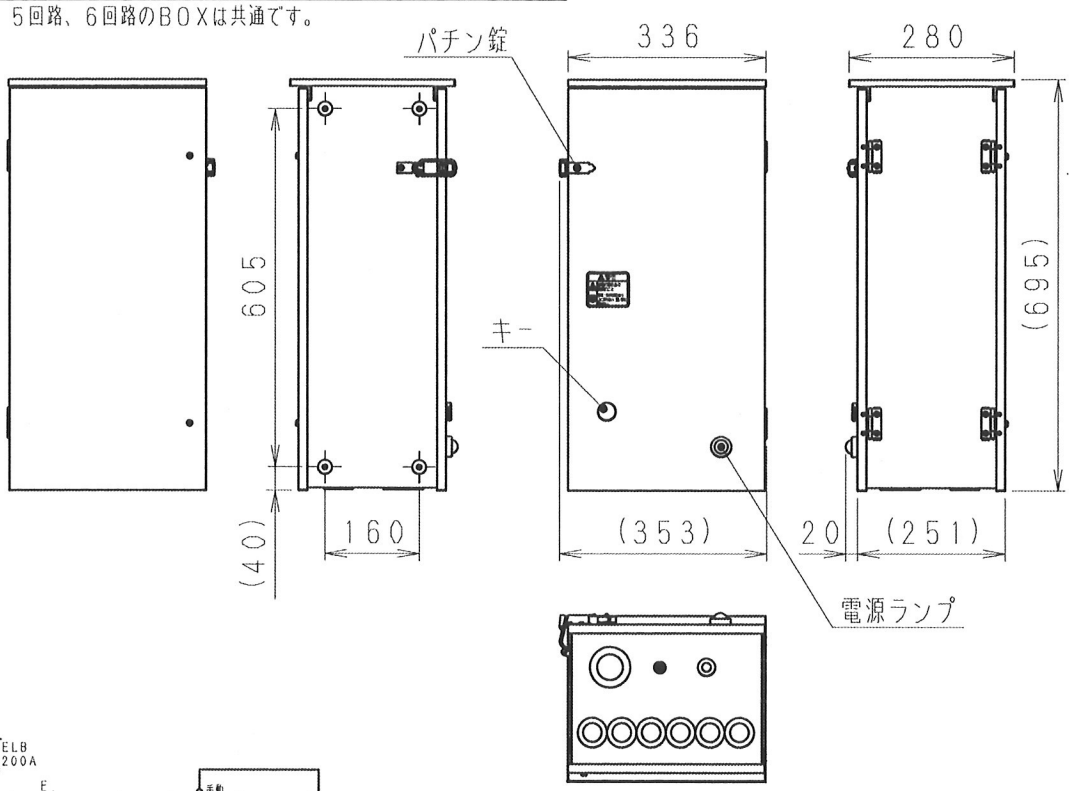

■ 回路

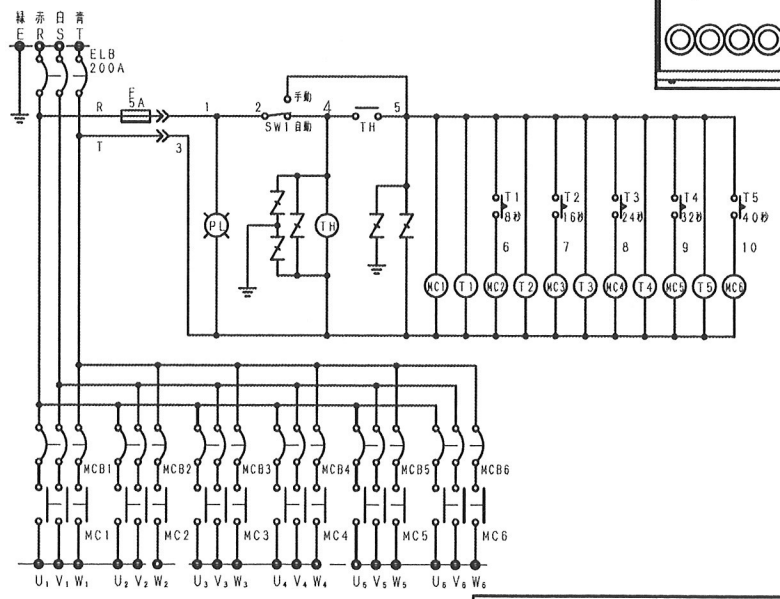

記　号	品　名
ELB	漏電ブレーカー(逆接続可能型)
MC1~6	マグネット
T1~5	遅延タイマー
MCB1~6	サーキットブレーカー
TH	サーモスタット
SW	切換スイッチ
F	ヒューズ5A
Z	サージアブソーバー

センサー端子

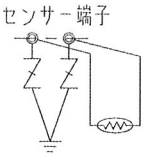

名　称				品　番	
防霜ファン制御盤(6回路)				NK-600PS-L	
作成年月日	'08.10.1	尺　度	図　面		改訂NO.
改訂年月日	'11.4.1	Free	整理番号		
パナソニック エコシステムズ株式会社					

サイズA4

■ 仕様

品　番	NK-700PS-L
電　源	3相200V 50/60Hz
運転パターン	手動/自動
運転開始温度設定範囲	-10℃~30℃
運転停止温度設定範囲	2℃~6℃
漏電ブレーカー容量	定格電流225A(感度電流100/200/500mA)
回路数	7
最大電動機出力	5kW/回路
温度センサーコード長	10m
BOX材質	SUS304
使用周囲温度	-10℃~10℃
質　量	33kg

※7回路、8回路のBOXは共通です。

■ 付属品

品　名	数量
キーハンドル	1
取り付け金具セット	1セット
ヒューズ(5A)	1
マイナスドライバー(運転停止温度設定用)	1

※取り付け金具セットはφ127鋼管柱に対応しています。

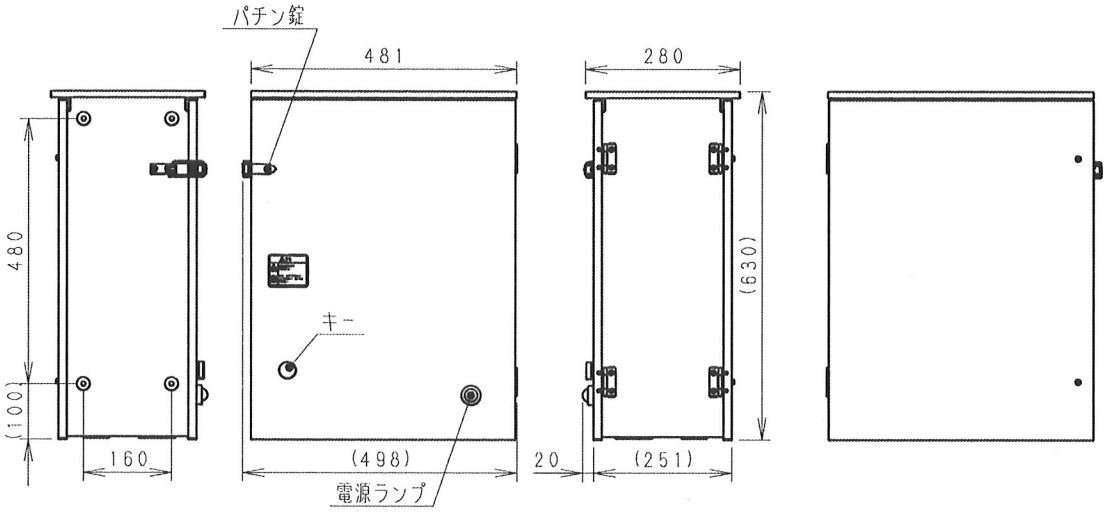

■ 回路

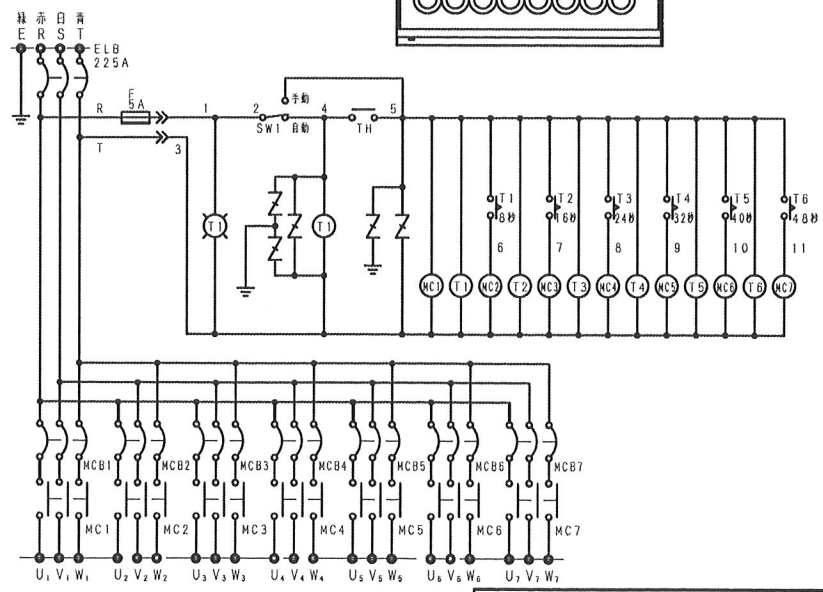

記　号	品　名
ELB	漏電ブレーカー(逆接続可能型)
MC1~7	マグネット
T1~6	遅延タイマー
MCB1~7	サーキットブレーカー
TH	サーモスタット
SW	切換スイッチ
F	ヒューズ5A
Z	サージアブソーバー

センサー端子

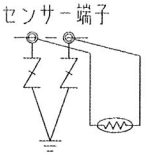

名　称				品　番	
防霜ファン制御盤(7回路)				NK-700PS-L	
作成年月日	'08.10.1	尺　度	図　面		改訂NO.
改訂年月日	'11.4.1	Free	整理番号		
パナソニック エコシステムズ株式会社					

サイズA4

■ 仕様

品　番	NK-800PS-L
電　源	3相200V 50/60Hz
運転パターン	手動/自動
運転開始温度設定範囲	-10℃~30℃
運転停止温度設定範囲	2℃~6℃
漏電ブレーカー容量	定格電流225A(感度電流100/200/500mA)
回路数	8
最大電動機出力	5kW/回路
温度センサーコード長	10m
BOX材質	SUS304
使用周囲温度	-10℃~10℃
質　量	34.5kg

※7回路、8回路のBOXは共通です。

■ 付属品

品　名	数量
キーハンドル	1
取り付け金具セット	1セット
ヒューズ(5A)	1
マイナスドライバー(運転停止温度設定用)	1

※取り付け金具セットはφ127鋼管柱に対応しています。

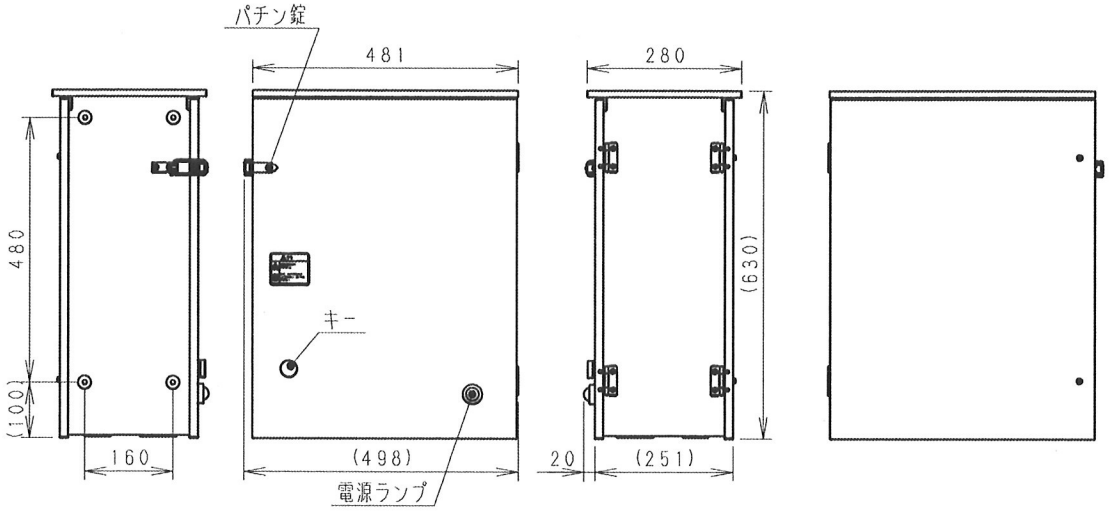

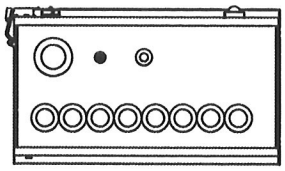

■ 回路

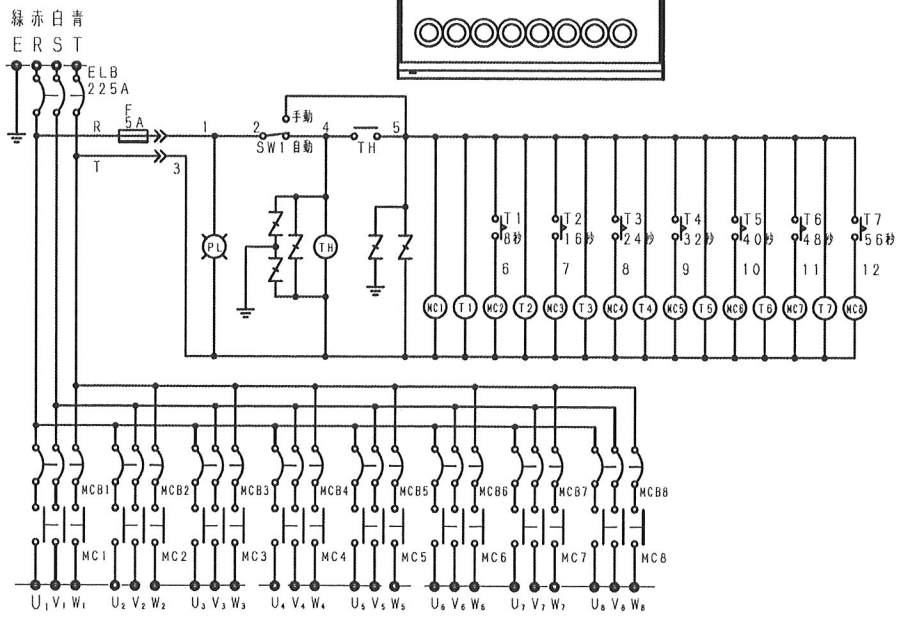

記　号	品　名
ELB	漏電ブレーカー(逆接続可能型)
MC1~8	マグネット
T1~7	遅延タイマー
MCB1~8	サーキットブレーカー
TH	サーモスタット
SW	切換スイッチ
F	ヒューズ5A
Z	サージアブソーバー

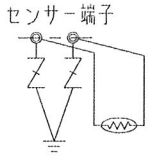

名　称				品　番	
防霜ファン制御盤(8回路)				NK-800PS-L	
作成年月日	'08.10.1	尺　度	図　面		改訂NO.
改訂年月日	'11.4.1	Free	整理番号		
パナソニック エコシステムズ株式会社					

サイズA4