Panasonic

取扱説明書

Switch-S5GPWR

品番 PN24059

●お買い上げいただき、まことにありがとうございます。
●説明書をよくお読みのうえ、正しく安全にお使いください。
●ご使用前に「安全上のご注意」（2～3ページ）を必ずお読みください。
●いかなる場合でも、お客様で本体を分解した場合には、保証対象外となります。
●保証書は「お買い上げ日・販売店名」などの記入を確かめ、
取扱説明書とともに大切に保管してください。

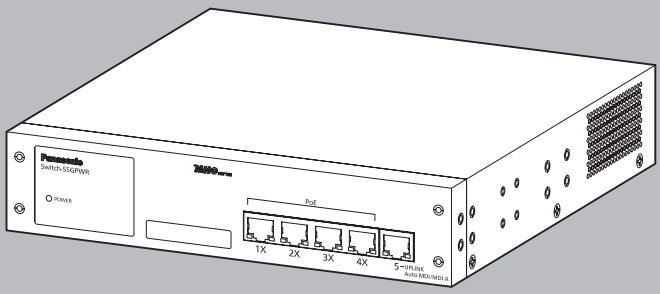

保証書付き

パナソニックESネットワークス株式会社
〒105-0021　東京都港区東新橋2丁目12番7号
© Panasonic Eco Solutions Networks Co.,Ltd.2016

C0913－2016

安全上のご注意　必ずお守りください

人への危害、財産の損害を防止するため、必ずお守りいただくことを説明しています。

■誤った使い方をしたときに生じる危害や損害の程度を説明しています。

⚠ 注意	「軽傷を負うことや、財産の損害が発生するおそれがある内容」です。

■お守りいただく内容を次の図記号で説明しています。

🛇	してはいけない内容です。	❗	実行しなければならない内容です。

⚠ 注意

🛇 禁止	●交流 100V 以外では使用しない 火災・感電・故障の原因になります。 ●ぬれた手で電源プラグを抜き差ししない 感電・故障の原因になります。 ●雷が発生したときは、この装置や接続ケーブルに触れない 感電の原因になります。 ●この装置を分解・改造しない 火災・感電・故障の原因になります。 ●電源コードを傷つけたり、無理に曲げたり、引っ張ったり、ねじったり、たばねたり、はさみ込んだり、重いものをのせたり、加熱したりしない 電源コードが破損し、火災・感電の原因になります。 ●開口部やツイストペアポートから内部に金属や燃えやすいものなどの異物を差し込んだり、落とし込んだりしない 火災・感電・故障の原因になります。 ●ツイストペアポートに 10BASE-T/10BASE-Te/100BASE-T/1000BASE-T 以外の機器を接続しない 10BASE-T の機器と接続する場合は、Cat5 以上のケーブルを使用する 火災・感電・故障の原因になります。 ●水のある場所の近く、湿気やほこりの多い場所に設置しない 火災・感電・故障の原因になります。 ●直射日光の当たる場所や温度の高い場所に設置しない 内部の温度が上がり、火災の原因になります。 ●振動・衝撃の多い場所や不安定な場所に設置しない 落下して、けが・故障の原因になります。 ●この装置を火に入れない 爆発・火災の原因になります。

⚠注意

必ず守る	**●付属の電源コード（交流 100V 仕様）を使う** 感電・誤動作・故障の原因になります。 **●故障時は電源プラグを抜く** 電源を供給したまま長時間放置すると火災の原因になります。 **●必ずアース線を接続する** 感電・誤動作・故障の原因になります。 **●電源コードを電源ポートにゆるみなどがないよう、確実に接続する** 感電や誤動作の原因になります。 **●ツイストペアポート、電源コード掛けブロックで手などを切らないよう注意の上取り扱う** **●この装置を壁面に取り付ける場合は、別売の壁取付用金具（PN71053）にて、本体および接続ケーブルの重みにより落下しないよう確実に取り付け・設置する** 落下などにより、けが・故障の原因となります。 **●この装置は 2 台まで連結可能であり、連結する場合は別売の 19 インチラックマウント用金具 2 台用（PN71052）に含まれる連結用金具とねじ（連結用金具取付用）を使用して、装置の前面および背面にある連結用ねじ穴に連結用金具を取付け確実に固定してから、設置する** 確実に固定されない場合、落下などにより、けが・故障の原因となります。

落雷の影響による故障の対策についての重要なお願い

●ネットワークカメラや無線アクセスポイントなど落雷による影響を受ける可能性がある機器（特に屋外設置機器）を、この装置のツイストペアポートに接続する場合、落雷による過電流・過電圧がツイストペアケーブルを通じてこの装置に伝わり、故障の原因となることがあります。このような機器を接続される場合、この装置のツイストペアポート側に避雷器（SPD）を設置されることを強く推奨いたします。

●落雷の影響による過電流・過電圧が、電源ポートに接続される電源やアース線からこの装置に伝わり、故障の原因となることがあります。電源やアース線から、落雷による過電流・過電圧流入のおそれがある場合は、この装置の電源ポート側に避雷器（SPD）を設置されることを推奨いたします。

● 15 ページの無料修理規定にありますとおり、この装置の落雷の影響による故障の修理は、保証期間内におきましても有料とさせていただきます。

使用上のご注意

●内部の点検・修理は販売店にご依頼ください。
●商用電源は必ず本装置の近くで、取り扱いやすい場所からお取りください。
●この装置を設置・移動する際は、電源コードを外してください。
●この装置を清掃する際は、電源コードを外してください。
●仕様限界をこえると誤動作の原因となりますので、ご注意ください。
● RJ45 コネクタ（ツイストペアポート）の金属端子やコネクタに接続された
ツイストペアケーブルのモジュラプラグの金属端子に触れたり、帯電したものを
近づけたりしないでください。静電気により故障の原因になります。
●コネクタに接続されたツイストペアケーブルのモジュラプラグをカーペットなどの帯電する
ものの上や近辺に放置しないでください。静電気により故障の原因になります。
●落下など強い衝撃を与えないでください。故障の原因になります。
●以下場所での保管・使用はしないでください。
（仕様の環境条件下にて保管・使用をしてください）
- 水などの液体がかかるおそれのある場所、湿気が多い場所
- ほこりの多い場所、静電気障害のおそれのある場所（カーペットの上など）
- 直射日光が当たる場所
- 結露するような場所、仕様の環境条件を満たさない高温・低温の場所
- 振動・衝撃が強い場所

●周囲の温度が 0 ～ 40℃の場所でお使いください。
上記条件を満足しない場合は、火災・感電・故障・誤動作の原因となることがあり、
保証しかねますのでご注意ください。
また、この装置の通風口をふさがないでください。
通風口をふさぐと内部に熱がこもり誤動作の原因になります。
動作環境温度外でご使用の場合、保護装置が働き電源の供給を停止します。
●この装置を上下に重ねて置かないでください。また、左右に並べておく場合はすき間を
20mm 以上設けてください。
●ラックマウントする場合は、上下の機器との間隔を 20mm 以上離してお使いください。

1. お客様の本取扱説明書に従わない操作に起因する損害およびこの装置の故障・誤動作などの要因によって通信の機会を逸したために生じた損害については、弊社はその責任を負いかねますのでご了承ください。
2. 本書に記載した内容は、予告なしに変更することがあります。最新版は弊社ホームページをご覧ください。
3. 万一ご不審な点がございましたら、販売店までご連絡ください。

この装置は、クラス A 情報技術装置です。この装置を家庭環境で使用すると電波妨害を引き起こすことがあります。この場合には使用者が適切な対策を講ずるよう要求されることがあります。　VCCI－A

1 製品概要

この装置は、10BASE-Te/100BASE-TX/1000BASE-T 対応ポートを 5 ポート有しています。
ポート 1～4（ツイストペアポート）はIEEE802.3af対応のPoE給電機能に対応しています。

1.1 特　徴

●ポート 1 ～ 5（ツイストペアポート）は、オートネゴシエーションに対応した
10BASE-Te/100BASE-TX/1000BASE-T 対応ポートです。
●ポート 1 ～ 4 のツイストペアポートが IEEE802.3af 対応の給電が可能です。
ポートあたり最大 15.4W の PoE 給電が可能で、装置全体では最大 62W まで給電が
可能です。
●ポート 1 ～ 4 は MDI-X 固定となっており、ストレートケーブル使用時に限り、
誤接続によるループ接続を防止します。
●ポート 5 はストレート / クロスケーブル自動判別機能により、カスケード接続が
可能です。

1.2 主な仕様

インターフェース	ツイストペアポート　1～5　RJ45 コネクタ 伝送方式　IEEE 802.3az　10BASE-Te IEEE 802.3u　100BASE-TX IEEE 802.3ab　1000BASE-T
スイッチング	ストアアンドフォワード方式 MAC アドレステーブル　2K エントリー / ユニット アドレス自動学習・自動フィルタリング フロー制御　: 半二重時　バックプレッシャー : 全二重時　IEEE802.3x
給電機能	IEEE802.3af 対応の給電機能をサポート 各ポート最大 15.4W までの給電可能、装置全体で 62W まで給電可能
給電方式	Alternative A （1,2,3,6 ピン使用）
電源	AC100V、50/60Hz、1.7A
入力電圧範囲	AC90 ～ 132V
消費電力	定常時最大 76W （非給電時 6.1W）、最小 4.1W
動作環境	温度　0 ～ 40℃　湿度　20 ～ 80%RH（結露なきこと）
保管環境	温度　-20 ～ 70℃　湿度　10 ～ 90%RH（結露なきこと）
外形寸法	44mm（高さ）×210mm（幅）×210mm（奥行き）　（突起部は除く）
質量｛重量｝	1,650g
適合規制	一般財団法人 VCCI 協会　クラス A 情報技術装置 VCCI　Council Class A

＊詳しい仕様につきましては、商品仕様書をご覧ください。

1.3 付属品

必ずお確かめください。内容物に不足があった場合は販売店にご連絡ください。

●取扱説明書（本マニュアル）　・・・・・・・・・・・・・・・・・・・・　1 冊
●ゴム足・・・・・・・・・・・・・・・・・・・・・・・・・・・・・・・・　4 個
●電源コード・・・・・・・・・・・・・・・・・・・・・・・・・・・・・・　1 本
※付属の電源コードは交流 100V 専用コードです。

【別売オプション】

● PN71051　19 インチラックマウント用金具（1 台用）
● PN71052　19 インチラックマウント用金具（2 台連結用）
● PN71053　壁取付用金具
● PN71054　ゴム足（マグネット内蔵）

1.4 基本動作

この装置には電源スイッチはありません。付属の電源コードを本体に装着し、電源コードのプラグをコンセントに差し込むだけでご使用いただけます。
この装置は、100V（50/60Hz）の AC 電源で動作します。通電後、LED が全点灯します。
その後、POWER（電源）LED が緑点灯し、スイッチングハブとして動作します。
この装置は動作中、各ツイストペアポートに接続されている端末とリンク確立でき次第、各ポート LED が点灯します。
端末装置の電源が投入されていないなど、端末が正常に動作していない場合、ポート LED は消灯します。

2 各部の名称と機能

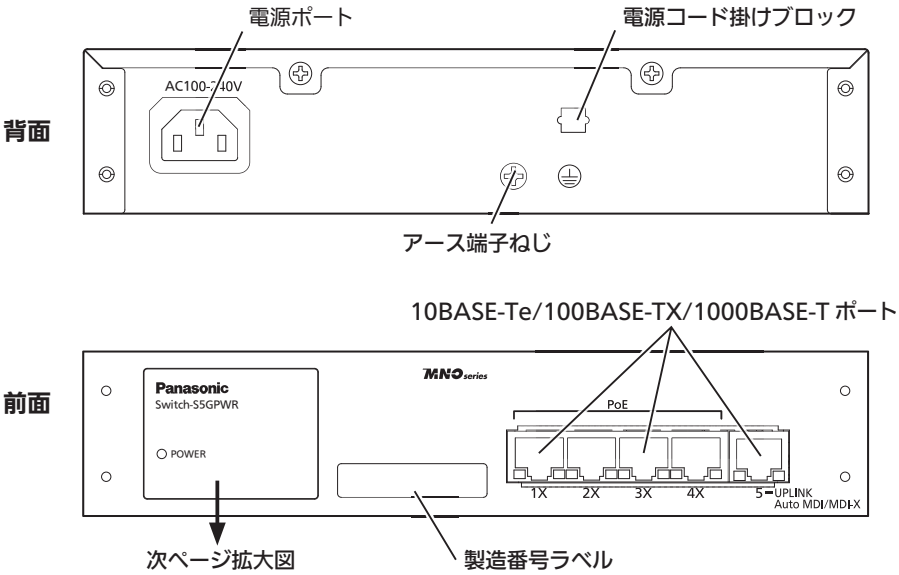

●電源ポート
付属の電源コードを接続し、電源コンセント（AC100V）に接続します。

●電源コード掛けブロック
付属の電源コードを引っ掛けると、電源ポートから電源コードが抜けにくくなります。

●アース端子ねじ
アース線を使用して、アース端子ねじと接地面を接続します。

● 10BASE-Te/100BASE-TX/1000BASE-T ポート（ポート 1 ～ 5）
10BASE-Te/100BASE-TX/1000BASE-T 対応端末、ハブ、リピータ、ブリッジ、スイッチングハブなどを接続します。
ツイストペアケーブル（Cat5e 以上）のケーブル長は 100m 以内に収まるように設置してください。

● PoE 給電対応ポート（ポート 1 ～ 4）
IEEE 802.3af 対応の PoE 受電機器へ PoE 給電が可能です。
10BASE-Te/100BASE-TX/1000BASE-T 端末、ハブ、リピータ、ブリッジ、スイッチングハブなどを接続します。
ツイストペアケーブル（Cat5e 以上）のケーブル長は 100m 以内に収まるように設置してください。

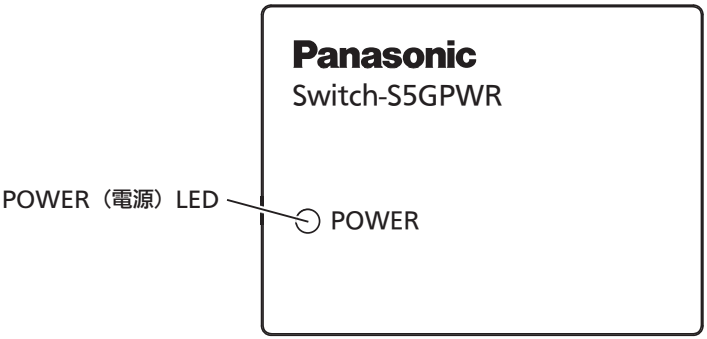

● POWER（電源）LED
緑点灯　：電源 ON
消灯　　：電源 OFF

●ポート（左）LED
LINK/ACT（ポート 1 ～ 5）LED
緑点灯　：リンクが確立
緑点滅　：データ送受信中
消灯　　：端末未接続

●ポート（右）LED
PoE（ポート 1 ～ 4）LED
緑点灯　：正常に給電
橙点灯　：給電のオーバーロード
消灯　　：給電していない、もしくは PoE 受電機器未接続

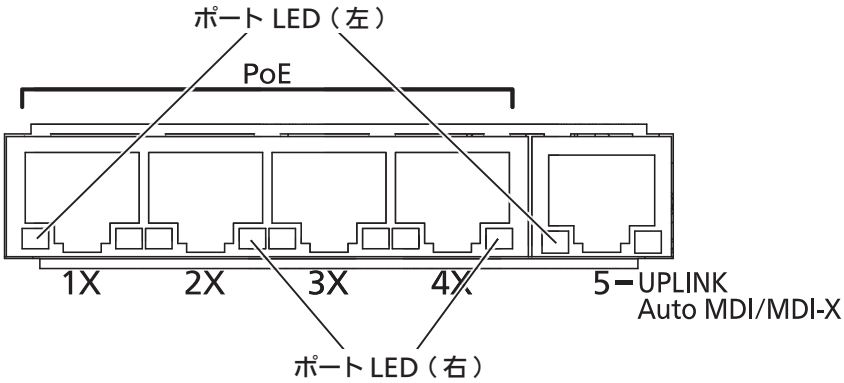

3 設置・設定

3.1 ラックへの設置

別売の取付金具 PN71051 に含まれる 19 インチラックマウント用金具 2 個とねじ（ラック取付金具と本体接続用）8 本を使用し、この装置の横にある 4 つの穴に取付金具を接続してください。その後、取付金具 PN71051 に付属するねじ（19 インチラックマウント用）4 本もしくは、ラックに用意されているねじでしっかりと、この装置をラックに設置してください。この装置は 2 台まで連結することが可能です。2 台連結してラックに設置する場合は、別売の取付金具 PN71052 に含まれる 19 インチラックマウント用金具 2 個と （ラック取付金具と本体接続用）8 本を使用し、この装置の横にある 4 つの穴に取付金具を接続してください。
さらに、取付金具 PN71052 に含まれる連結用金具 2 個とねじ（連結用金具取付用）8 本を使用して、前面、背面にある連結用ねじ穴に連結用金具を取り付け確実に固定して、設置してください。

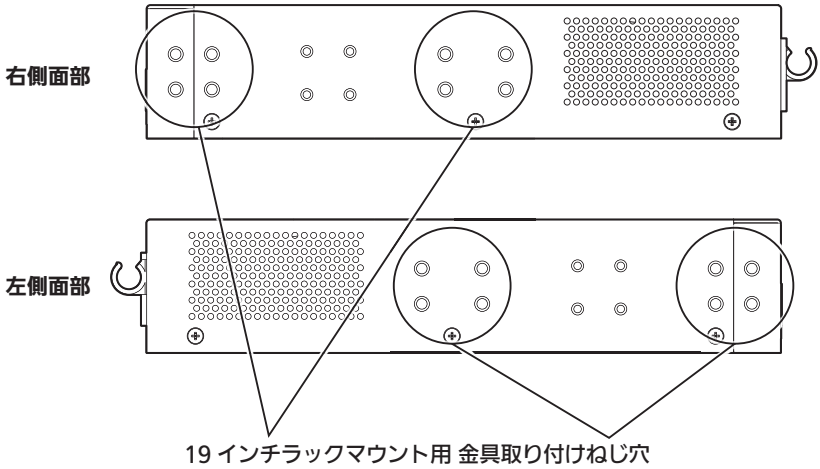

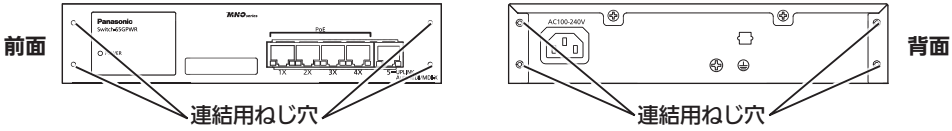

●ラック設置（1 台の場合）

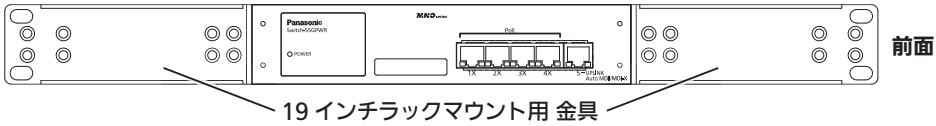

●ラック設置（2 台連結の場合）

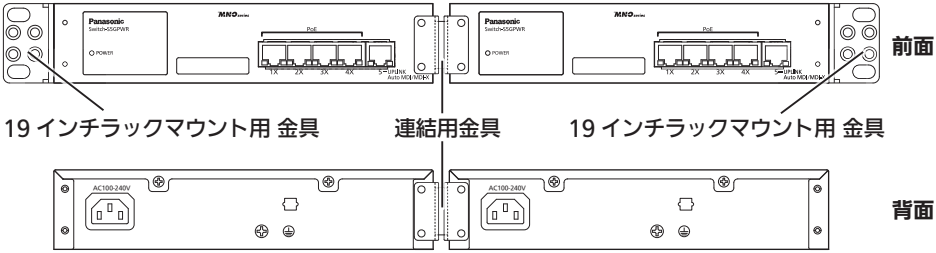

3 設置・設定

3.2 スチール製品への設置

別売のゴム足（マグネット内蔵）PN71054 を
4 個取り出し、装置底面部分を表にして
ください。
付属のねじ 4 本（ゴム足取付用）にて、
しっかりと固定して下さい。

ご注意：
取り付ける際には、振動・衝撃の多い
場所や不安定な場所、この装置の下を人が
通るような場所に設置しないでください。
落下して、けが・故障の原因になることが
あります。

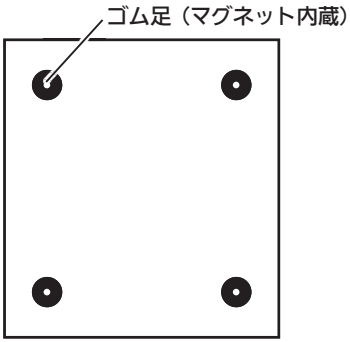

Switch-S5GPWR 底面

3.3 壁面への設置

別売の取付金具 PN71053 に含まれる壁取付用
金具 2 個、ねじ (壁取付用金具と本体接続用)
8 本を使用して、この装置の横にある 4 つの穴
に取付金具を接続してください。その後、お客
様でご用意されているねじ 4 本でしっかりと、
この装置を壁面にねじ止めしてください。

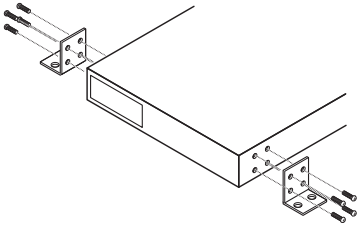

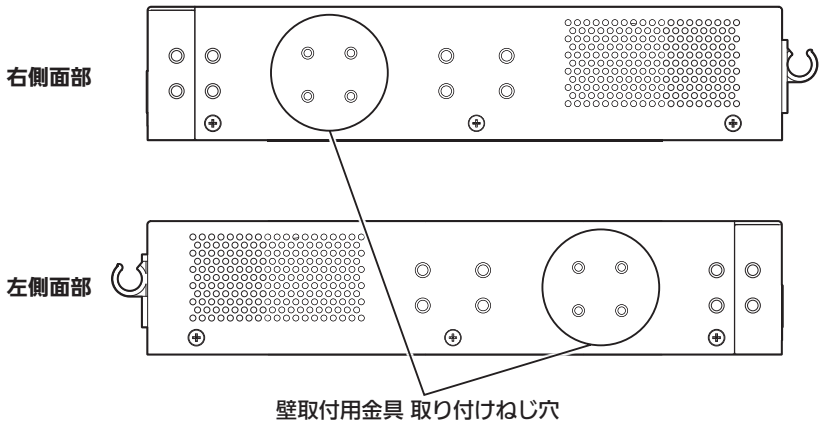

■ 故障かな？と思ったら

故障かなと思った場合には、まず下記の項目に従って確認してください。

◆ LED

POWER（電源）LED が点灯しない場合

●電源プラグが外れていませんか？確実に接続されているか確認してください。
●動作環境温度を 0 ～ 40℃の場所で使用していますか？
動作環境温度の範囲内でお使いください。

ポート LED が点灯しない場合

●ケーブルを該当するポートに正しく接続していますか？
●ケーブル類は適切なものを使用していますか？
●該当するポートに接続している端末は 10BASE-Te、100BASE-TX、もしくは 1000BASE-T 対応ですか？
●10M通信の場合は、Cat5以上のケーブルを使用してください。

◆通信が遅い場合

●この装置を接続しているネットワークの使用率が高過ぎませんか？
ネットワークからこの装置を分離してみてください。

◆ PoE 給電ができない場合

PoE 受電機器に給電しない場合

●STPケーブルを使用していると、設置環境によってはPoE給電出来ない場合があります。
その場合は、UTPケーブルをご使用ください。
● Cat5e 以上のストレートケーブル（8 極 8 芯）を使用していますか？
● PoE 給電機能をサポートするポート 1 ～ 4 に接続していますか？
●該当するポートに接続している PoE 受電機器は IEEE802.3af 規格、
または、IEEE802.3at Type 1（15.4W）規格に対応していますか？

急に給電が止まった場合

●ポート単体がオーバーロードしていないこと［ポート LED（右）が橙点灯していないこと］をご確認ください。

保証とアフターサービス（よくお読みください）

1. 保証書について

保証書はこの取扱説明書に付いています。必ず保証書の『お買上げ日、販売店（会社）名』などの記入をお確かめのうえ、販売店から受け取っていただき、内容をよくお読みの後、大切に保管してください。保証期間はお買上げの日より1年間です。

2. 修理を依頼されるとき

『故障かな？と思ったら』に従って調べていただき、なお異常がある場合は、
お買い上げ日と下記の内容をお買上げの販売店へご依頼ください。

◆品名　Switch-S5GPWR　　◆品番　PN24059
◆製造番号（本体前面および、底面に貼付されている11桁の番号）
◆異常の状況をできるだけ具体的にお伝えください。

●保証期間中は、保証書の規程に従い修理をさせていただきます。
お買い上げの販売店まで製品に保証書を添えてご持参ください。

●保証期間が過ぎているときは、
診断して修理出来る場合は、ご要望により有料で修理させていただきます。
お買い上げの販売店にご相談ください。

3. アフターサービス・製品に関するお問い合わせ

お買い上げの販売店もしくは下記の連絡先にお問い合わせください。

パナソニック ES ネットワークス株式会社
TEL　03-6402-5301
FAX　03-6402-5304

4. ご購入後の技術的なお問い合わせ

■商品をご購入後の技術的なお問い合わせはフリーダイヤルをご利用ください。
IP電話（050番号）からはご利用いただけません。お近くの弊社各営業部にお問い合わせください。

フリーダイヤル **0120-312-712**　受付 9：30 ～ 12：00 ／ 13：00 ～ 17：00
（土・日・祝日、および弊社休日を除く）

弊社ホームページによくあるご質問（FAQ）および設定例を掲載しておりますのでご活用ください。
ご不明点が解決できない場合は、ホームページのサポート内容をご確認の上、お問い合わせください。
URL:http://panasonic.co.jp/es/pesnw/support/index.html
なお、ご購入前のお問い合わせは、弊社各営業部にお願いいたします。
URL:http://panasonic.co.jp/es/pesnw/resume/guideline/index.html

無料修理規定

1. 取扱説明書、本体貼付ラベルなどの注意書にしたがった使用状態で保証期間内に故障した場合には、無料修理をさせていただきます。
   （イ）無料修理をご依頼になる場合には、お買い上げの販売店に製品と本書をご持参ご提示いただきお申しつけください。
   （ロ）お買い上げの販売店に無料修理をご依頼にならない場合には、パナソニック ES ネットワークス株式会社にご連絡ください。
2. 保証期間内でも、次の場合には原則として有料にさせていただきます。
   （イ）使用上の誤りおよび不当な修理や改造による故障および損傷
   （ロ）お買い上げ後の取付場所の移設、輸送、落下などによる故障および損傷
   （ハ）火災、地震、水害、落雷、その他天災地変および公害、塩害、ガス害（硫化ガスなど）、異常電圧、指定外の使用電源（電圧、周波数）などによる故障および損傷
   （ニ）本書のご提示がない場合
   （ホ）本書にお買い上げ日、お客様名の記入のない場合、あるいは字句を書き替えられた場合
3. 本書は日本国内においてのみ有効です。
4. 本書は再発行いたしませんので、大切に保管してください。

修理メモ

※お客様にご記入いただいた個人情報（保証書控）は、保証期間内の無料修理対応およびその後の安全点検活動のために利用させていただく場合がございますのでご了承ください。

※この保証書は、本書に明示した期間、条件のもとにおいて無料修理をお約束するものです。したがってこの保証書によって、保証書を発行している者（保証責任者）、およびそれ以外の事業者に対するお客様の法律上の権利を制限するものではありませんので、保証期間経過後の修理についてご不明の場合は、お買い上げの販売店または、パナソニック ES ネットワークス株式会社にお問い合わせください。

※This warranty is valid only in Japan.

ご相談における個人情報のお取り扱い

パナソニック株式会社およびパナソニックグループ関係会社（以下「当社」）は、お客様の個人情報をパナソニック製品に関するご相談対応や修理サービスなどに利用させていただきます。また、折り返し電話をさせていただくときのために発信番号を通知いただいておりますので、ご了承願います。当社は、お客様の個人情報を適切に管理し、修理業務等を委託する場合や正当な理由がある場合を除き、第三者に個人情報を開示・提供いたしません。個人情報に関するお問い合わせは、ご相談いただきました窓口にご連絡ください。

持込修理

Switch-S5GPWR 保証書

本書はお買上げの日から下記期間中故障が発生した場合には、本書裏面記載内容で無料修理を行なうことをお約束するものです。ご記入いただきました個人情報の利用目的は本書裏面に記載しております。お客様の個人情報に関するお問い合わせは、お買い上げの販売店にご連絡ください。詳細は裏面をご参照ください。

見本

品　　番	PN24059
保証期間	お買い上げ日から 本体　1年間
※ お買い上げ日	年　　月　　日
※ お客様	ご住所 お名前　　様 電　話　(　　)　　－
※ 販売店	住所・販売店名 電　話　(　　)　　－

パナソニックESネットワークス株式会社
〒105-0021　東京都港区東新橋2丁目12番7号　　TEL（03）6402-5301

ご販売店様へ　※印欄は必ず記入してお渡しください。